ドライバーカード／EQUBE-TL（Eco-mode専用） 特許取得

DC BRUSHLESS PULSEROLLER SENERGY

型式表示

EQUBE-TL
EQUBE-TL-P

アキューム機能搭載（7段階のトルク設定）

RoHS対応　CE対応　UL対応

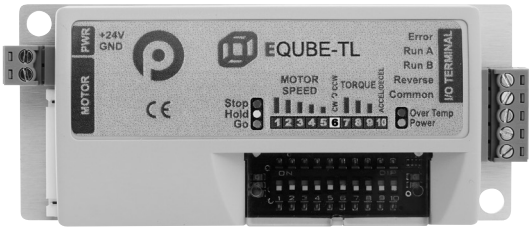

【付属品】
- 電源、制御用コネクタ：各1個
- バネ座金　M4：2個
- 六角ナット　M4：2個
- 十字穴付小ネジ　M4-14：2個

仕様／EQUBE -TL（詳細仕様についてはお問い合わせください）

＊PNP仕様は別途お問い合わせください。

項　目	内　容		備　考
電源	電圧	DC24V±5%	
回転方向	両方向：CW（時計回り）／CCW（反時計回り）		PULSEROLLER®をコード側から見て
回転数 使用可能範囲	PULSEROLLER®SENERGY Eco-mode	580～5800r/min	
運転条件	連続運転、又は間欠運転（1秒ON、1秒OFF）		
速度設定	DIP　SW	1～5　ON－OFF	
回転方向切換	外部信号、又はDIPスイッチ（DIP SW-6）による回転方向切換		
モータ保護機能	過電圧保護		
	温度及び過電流保護		
ブレーキ	回生ブレーキ		
表示灯	電源（Power）	青点灯	入力電圧18V～31V
		0.1秒間隔で青高速点滅	入力電圧18V以下
		高輝度で青点灯	入力電圧31V以上
	運転（Run）	緑高速点滅	Run 信号が ON
	加熱状態（Over Temp）	赤点灯	電子サーマルの温度が107℃以上
	ホールド（Hold）	黄点灯	モータへの電流が制限状態
	エラー（Stop）	0.4秒間隔で0.2秒赤点滅	PULSEROLLER®未接続
		1.0秒間隔で赤高速点滅	エラー状態の為モータを停止中

＊エラー停止時はエラーの要因を取り除いた後、自動復帰致します。

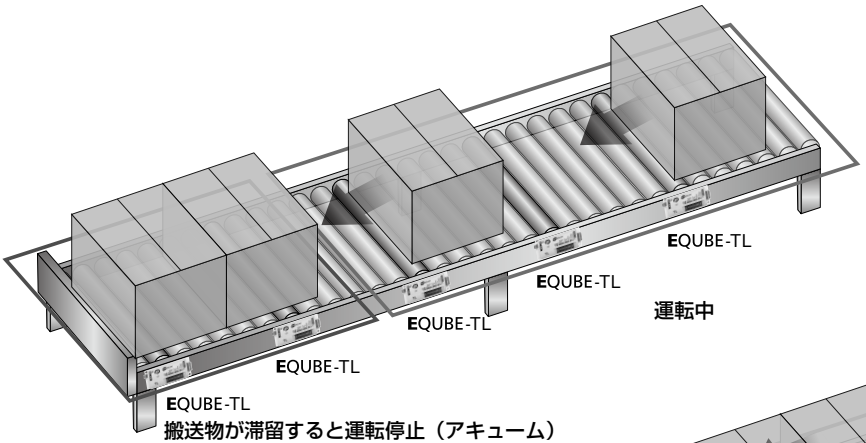

搬送物が滞留すると運転停止（アキューム）

※拘束状態が継続しても停止せずに運転を継続しますが
モータが焼損することはありません。

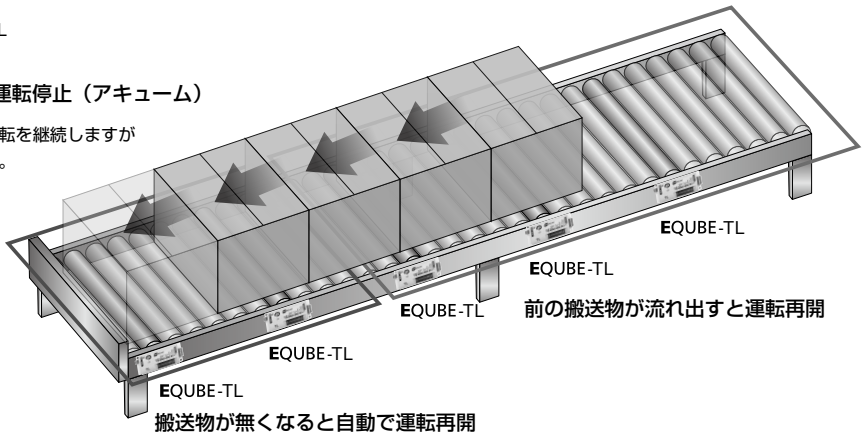

搬送物が無くなると自動で運転再開

寸法図

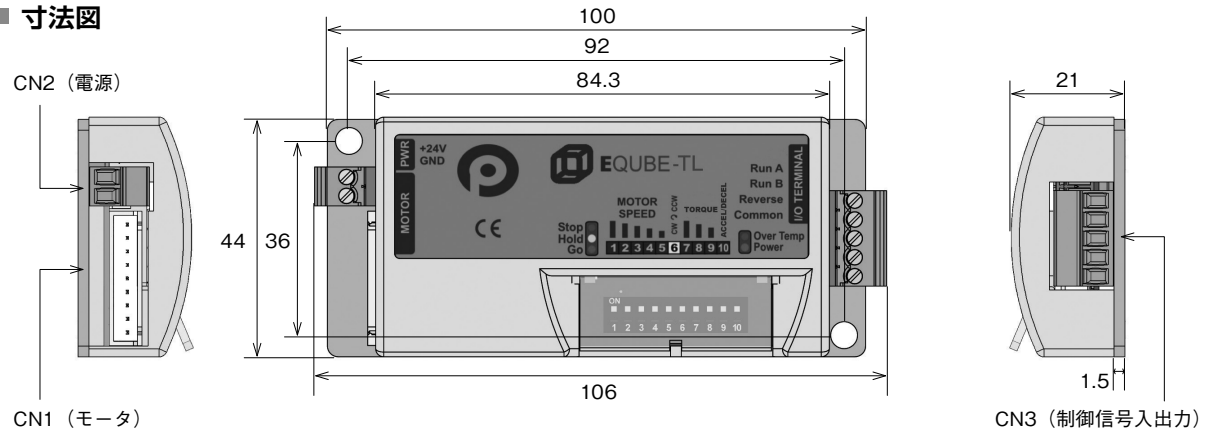

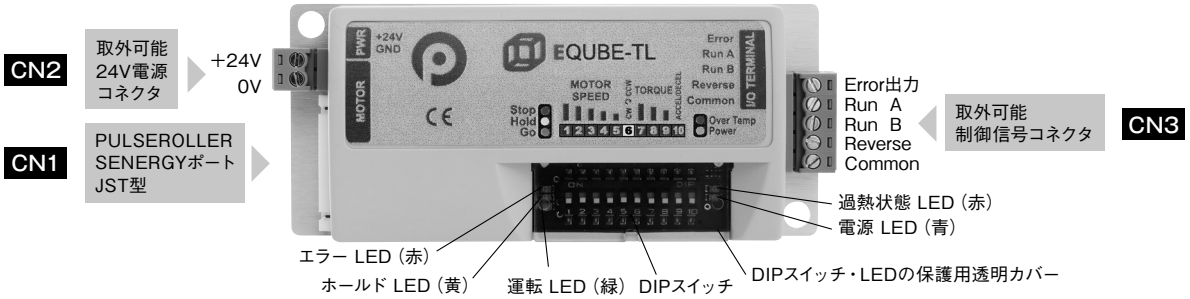

●DIPスイッチ（DIP SW）設定（出荷時設定は、全てOFF）

ピンNo	設定内容
1	速度設定
2	
3	
4	
5	
6	回転方向
7	トルクリミット
8	
9	
10	ソフトスタート／ソフトストップの時間設定

●DIPスイッチ位置6　回転方向設定

SW6	回転方向
ON	CCW
OFF	CW

※PULSEROLLER®をコード側から見た回転方向

●DIPスイッチ位置7～9　電流値リミット設定

SW7	SW8	SW9	トルク値※1
OFF	OFF	OFF	—
OFF	OFF	ON	10%
OFF	ON	OFF	20%
OFF	ON	ON	35%
ON	OFF	OFF	50%
ON	OFF	ON	60%
ON	ON	OFF	70%
ON	ON	ON	85%

※リミット値は、おおよその値になります。
※1　EQUBE使用時の特性を100%とした場合

EQUBE-TLの特性データ

下記を参照してください。
https://bit.ly/3vf0y7V

●CN3　Run A 及び Run B 信号入力

Run A	Run B	内　容
ON	OFF	DIPスイッチ1～5で設定した速度の100%で運転
ON	ON	DIPスイッチ1～5で設定した速度の 50%で運転
OFF	ON	DIPスイッチ1～5で設定した速度の 25%で運転
OFF	OFF	停止。

●DIPスイッチ位置10　ソフトスタート/ストップ設定

SW10	ソフトスタート・ストップ
ON	0.3秒
OFF	0.05秒

・モータ回転数からのローラ表面速度の求め方
速度＝(3.14×ローラ外径)×(モータ回転数÷減速比)÷1,000
※例　φ48.6　呼称速度15　モータ回転数3,600r/min
(3.14×48.6)×(3,600÷45)÷1,000＝12.2m/min

※上記設定値は、PULSEROLLER単体のデータになります。
搬送物重量及び搬送速度によってはこの限りではありません。
実際の運用方法から適切な設定値で調整、ご使用ください。

●適用環境

使用周囲温度	−10～40℃
使用周囲湿度	10～90% RH（結露無き事）
保管周囲温度	−10～70℃
保管周囲湿度	10～90% RH（梱包時、結露無き事）
使用環境の振動	2G以下
据付場所	屋内（直射日光、雨水、水滴が直接かからず、結露がなく腐食性ガスの無い所）

ユーザーズマニュアルについて

接続の配線図はQRコードより、ユーザーズマニュアルをご確認ください。

https://www.kyowa-mfg.co.jp/corp/wp-content/themes/kyowa/assets/pdf/pr/pr_dc_EQUBE-TL_manu.pdf