ブレーキ 仕様

ご注文例

MR-B□-□□-□□□-□□ □□□□

仕様
電源の種類
線の指定
ローラ外径
ローラ幅
呼称速度
ライニング・パイプ
モータ・電圧
型の指定
指定別途仕様

◆配線図 --- p58～59 参照

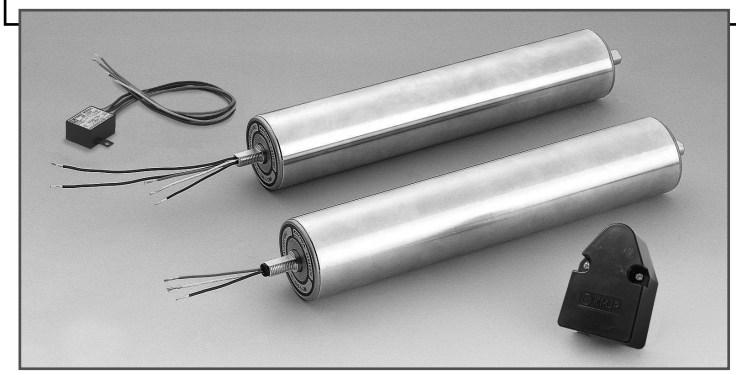

NOTICE

- ●通電時、開放型の電磁ブレーキ内蔵のモーターローラです。
- ●慣性の防止、瞬時停止・停止トルクの保持が必要な場合等にご使用ください。
- ●パワーモジュール（電源変換装置）をローラ内に内蔵した内蔵型と外付けの外設型があります。
- ●標準型は内蔵型です。
- ●インバーターを併用される場合はPM外設もしくはPM内蔵型5線出しをご使用ください。
- **○最短タクトは、おおよそ2秒ON・2秒OFFとなります。**
- **○内蔵型のリード線は3線が標準です。**
- **○外設型のリード線は5線が標準です。**
  （注）PM内蔵5線仕様も別途製作できます。
- **○最小ローラ幅に制約があります。P12～16をご参照ください。**
- **○φ38・φ42.7の呼称速度60は製作不可になります。**

対応一覧表

径	φ38～φ42.7		φ48.6～φ50	φ57～φ60.5		
モータの種類と電圧	単相100V	三相200V	三相200V	単相100V	三相200V	三相400V
ブレーキ電流値	0.04A	0.04A	0.05A	0.07A	0.05A	0.02A
ブレーキ入力	5W	8W	11W	7W	11W	10W

＊単相100Vはφ42.7・φ57・φ60.5となります。

		PM内蔵	PM外設
φ38	三相200V級	×	○

		PM内蔵	PM外設
φ42.7	単相100V級	×	○
	三相200V級	○	○
	高出力200V級	○	○

		PM内蔵	PM外設
φ48.6 φ50	三相200V級	○	○

		PM内蔵	PM外設
φ57 φ60.5	単相100V級	×	○
	単相200V級	○	○
	三相200V級	○	○
	三相400V級	○	×
	高出力200V級	○	○

＊詳細電圧に付きましては、P11の対応電圧をご参照ください。

■パワーモジュール外部接続型（外設型）＝（インバーター対応）

- ●パワーモジュール1ケで100V級モーターローラ20本・200V級は10本の制御ができます。

パワーモジュール寸法図（単相100V）

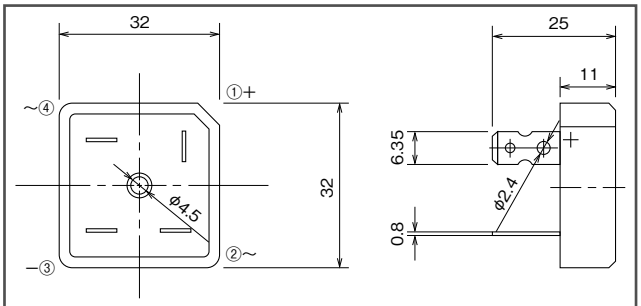

単相100Vパワーモジュール外設の場合、バリスタ（標準付属品）をご使用ください。配線方法はカタログP58を参照ください。 CAD

パワーモジュール寸法図（三相200V／単相200V）

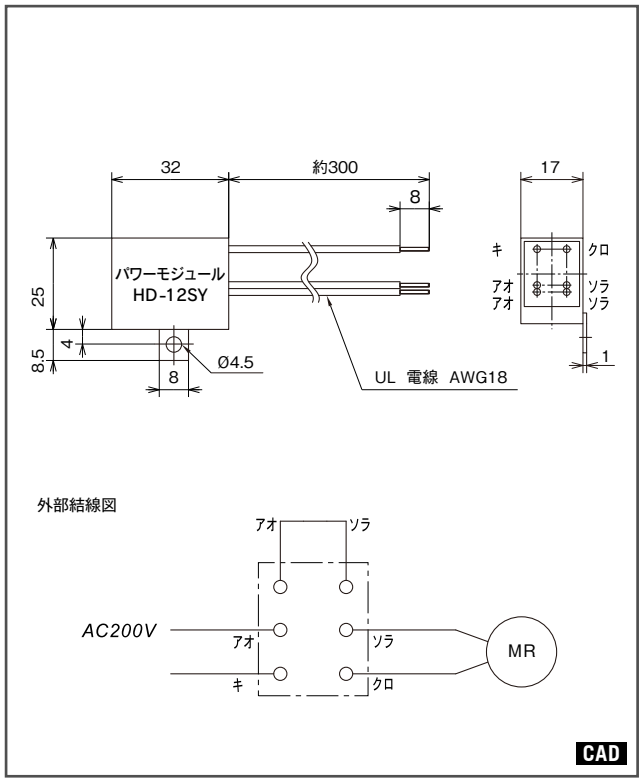

CAD