楽々ターミナル(オプション品)

対応機種　φ48.6　φ50　φ57　φ60.5　テーパー

※SUS製製作不可
※200V～230Vに対応。

MR-38
MR-42
MR-48
MR-50
MR-57
MR-60
MR-T -42
MR-T -52
各種仕様
固定金具
楽々ターミナル
技術資料

POINT

●配線時間が大幅に短縮できます。
●リード線・渡り配線が差込式となり、確実な配線ができます。
●標準端子金具と取付け寸法は同等です。

楽々ターミナル　MRTB-1

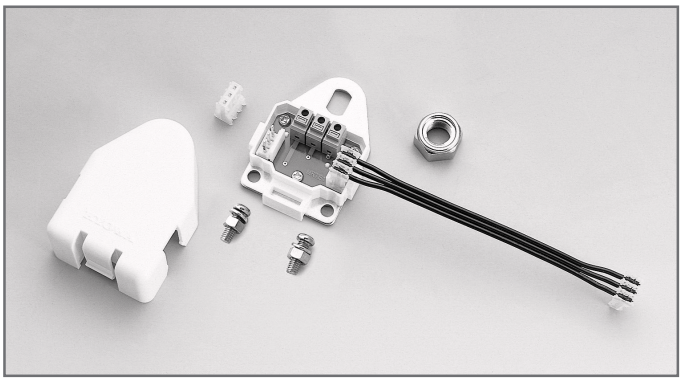

NOTICE

●楽々ターミナルの最大許容電流値は3.0Aです。
　接続本数には十分ご注意ください。
●渡り線の長さはモーターローラピッチで決定します。
　ローラピッチ75の場合はP=75とご指示ください。
●電源より最初のモーターローラへの接続は渡り線を切断し片方のコネクターを外してケーブル等に接続してください。
　片側コネクタ付きも製作可能です。
●エンドコネクターは必ず楽々ターミナルの末端処理にお使いください。
　代用品を使用されますと危険です。
●ブレーキ付はパワーモジュール内蔵型3線のみご使用できます。
●楽々ターミナル（MRTB-1）は、モーターローラφ48.6・φ50・φ57・φ60.5・テーパーローラ専用です。
●モーターローラの標準付属品には、この商品は含まれておりません。
　お申し付け頂ければ、標準付属品の代わりに楽々ターミナルを同送させて頂きます。（価格につきましては、差額を申し受けます）
●ご注文時には下記の内容でお願いします。

楽々ターミナル：　個	エンドコネクター：　個
渡　り　線：P=○○×　本 P=△△×　本 （特殊長さはL寸法をご指示ください）	
P200まで　・・・・・・・・・・　渡り線長さL=P-15 P201～　・・・・・・・・・・　渡り線長さL=P-15	
P=75	75-15=60
P=100	100-15=85
P=125	125-15=110
P=150	150-15=135
P=175	175-15=160
P=200	200-15=185
P=225	225-15=210
P=250	250-15=235
P=275	275-15=260
P=300	300-15=285
⋮	⋮

■寸法図

楽々ターミナル

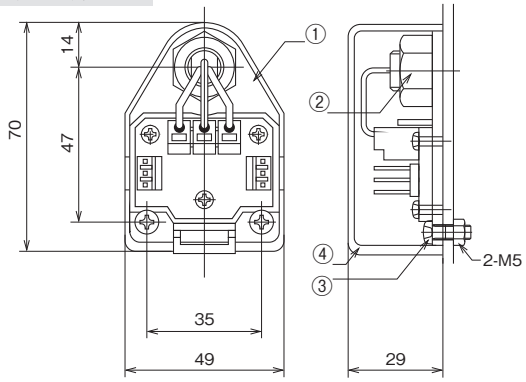

渡り線組品　⑤

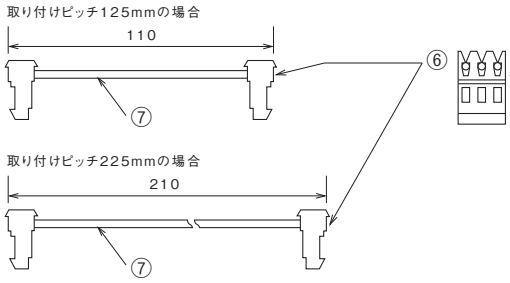

エンドコネクタ ⑧

CAD

部品一覧表

品番	名称	個数
1	端子金具	1
2	ナット（Uナット）	1
3	固定ボルト・ナット・ワッシャー	2
4	カバー	1
5	渡り線組品	1
6	コネクター	2
7	UL電線	1
8	エンドコネクター	

目安本数

標準三相	200V	20～30本
高出力型	200V	20本

※Uナット締め付けトルク：目安34.1N・m
　M5締め付けトルク：2.3～3.5N・m