# シャフト形状

## 小判型シャフト

| 対応機種 | | |
|---|---|---|
| φ38 | φ42.7 | φ48.6 |
| φ50 | φ57 | φ60.5 |
| テーパー | | |

■寸法図

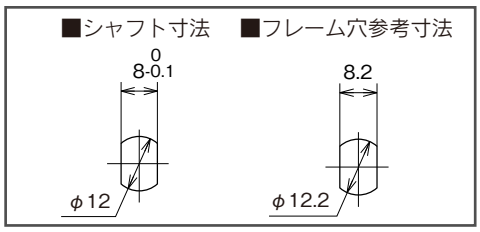


## D型シャフト

| 対応機種 | | |
|---|---|---|
| φ48.6 | φ50 | φ57 |
| φ60.5 | φテーパー | |

■寸法図

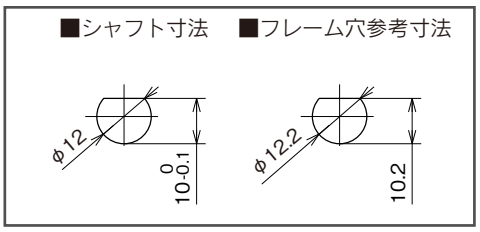


## 六角シャフト

| 対応機種 | | |
|---|---|---|
| φ48.6 | φ50 | φ57 |
| φ60.5 | φテーパー | |

■寸法図

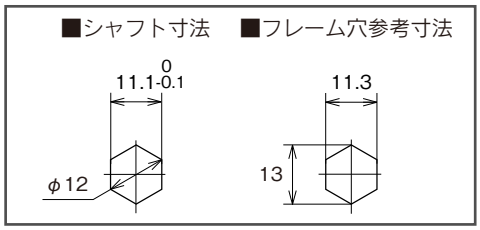


※標準シャフト以外は別途ご指示願います。
※その他につきましては、お問い合わせください。



# スライドシャフト

■φ38・φ42.7（カラーまでのスライド）

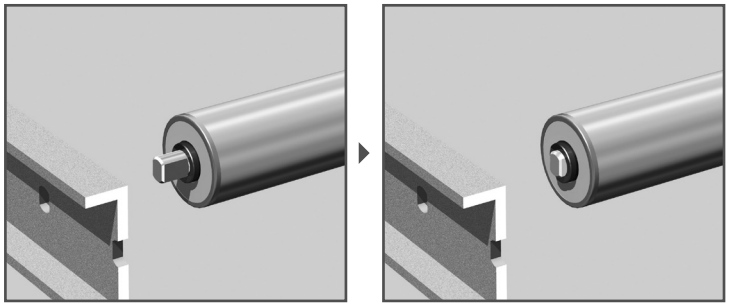

■φ48.6・φ50・φ57・φ60.5（シャフト全体のスライド）

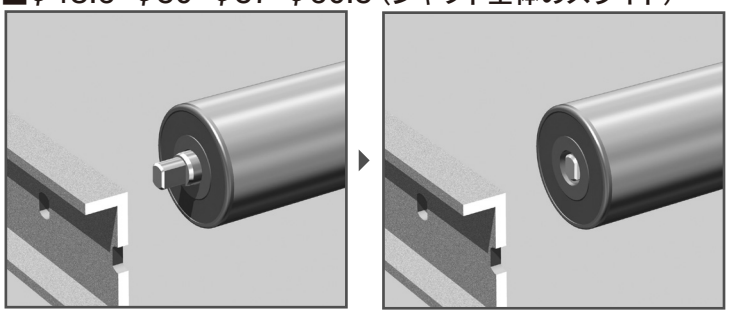

**POINT**

●スライドシャフトは図の様に、押すと端面まで入ります。
フレームに取付け後は、スプリングの力で元に復帰します。
スライドシャフト付モーターローラの場合、着脱にはコンベヤフレームを分解する必要はありません。

**NOTICE**

●製作最小ローラ幅によっては、スライドシャフト機構付ではない場合もあります。詳細は、P.12～P.16の「製作可能最小ローラ寸法」をご確認ください。
●防水仕様の場合スライドシャフト機構付となっていません。
●フレーム内寸に対して2mm程度の余裕を見てモーターローラを選定してください。
●モーターローラをコンベヤに組み込む時、シャフトに競りが発生しないようにしてください。