堅牢防水仕様

★保護等級　ＩＰ55
洗浄ライン・屋外など
水がかかる場所に堅牢
防水仕様をお勧めします。

[型式表示]

KMP-H□□□-□C-□□□-□□□-□□ □ □ □

固定　仕様　出力　電源　極数　時間定格　プーリ径　プーリ幅　周速　パイプ・ゴムライニング　電圧　指定別途仕様

NOTICE

- ●保護等級IP55ですので、水中でのご使用は出来ません。又、シャフト・シール部への強い噴流は避けてください。
- ●標準防水仕様に比べ、機械的強度及び剛性を大幅にアップ(300%)した特別安全設計品です。
- ●最小プーリ幅は防水仕様と同様になります。
- ●両シャフトの材質はSUSを使用しています。

■寸法図

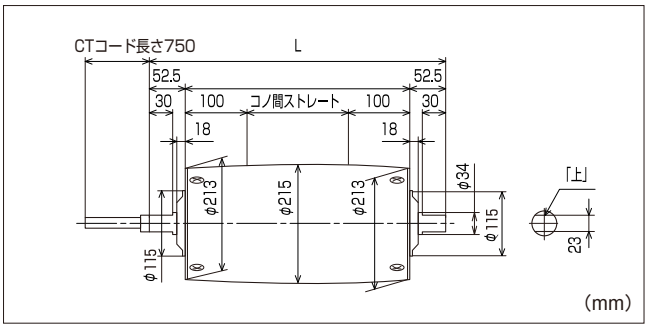

■仕様表

(電源200V/50・60Hz三相の場合)

型　式	出力	定格電流値[A]		速　度[m／min]		減　速		製作可能最小幅
	Kw	50Hz	60Hz	50Hz	60Hz	減速比	段数	[mm]
KMP-H103-4C-215-□□□-36AAA	1.0	5.2	4.4	36.3	43.7	1:27	2	380
KMP-H103-4C-215-□□□-25AAA				25.3	30.5	1:39	2	380
KMP-H153-4C-215-□□□-34AAA	1.5	6.6	6.0	33.4	40.3	1:29	2	380

※速度表示は定格時を表示しています。軽負荷・過負荷時の場合、周速・トルクは変化します。

■構造図

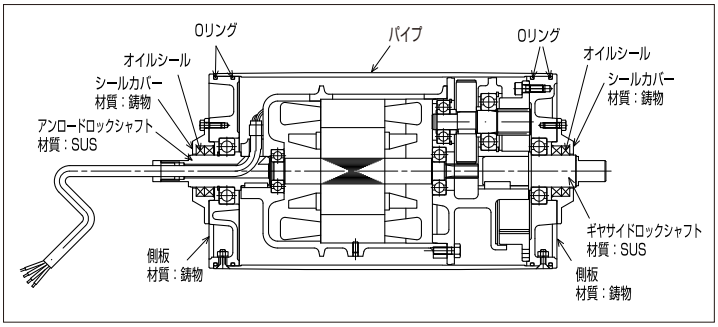

★コンベヤの傾斜角は20度以下にてご使用ください。

★複合機種は別途お問い合わせください。