ブレーキ仕様

★対応可能機種一覧
P38参照

[型式表示]

KMP-B□□□-□C-□□□-□□□-□□ □ □ □

固定　仕様　出力　電源　極数　時間定格　プーリ径　プーリ幅　周速　パイプ・ゴムライニング　電圧　指定別途仕様

NOTICE

- ●無励磁作動電磁ブレーキ(電源OFF時に作動する)です。スプリングの力で制動し、磁力で開放しますので、トルクの立ちあがりが早く、且つ急速な制動が出来ます。
- ●停電時でも自動的に制動しますので、機械の惰走を止め危険防止が出来ます。
- ●パワーモジュール(電源変換装置)をプーリ内に内蔵した内蔵型と、外付けの外設型があります。
- ●最小プーリ幅に制約があります。P13をご参照ください。

■寸法図

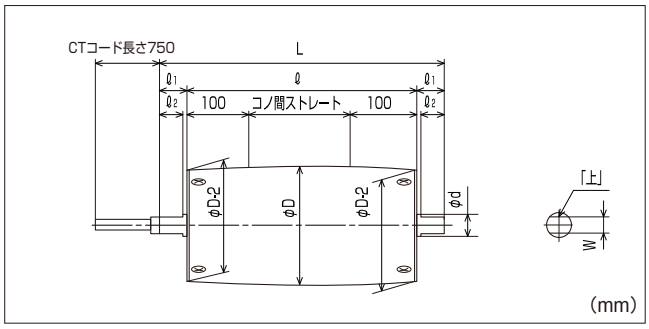

※各寸法は標準仕様と同じになります。
※0.2Kw仕様はパイプストレートが標準です。

■パワーモジュール（外設型）寸法図（三相200V、400V）

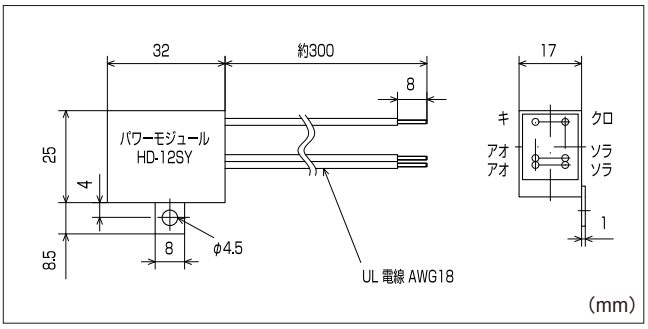

※インバータを併用される場合は、KMP-C（パワーモジュール外設仕様）としてください。

■構造図（1.0kW2段）

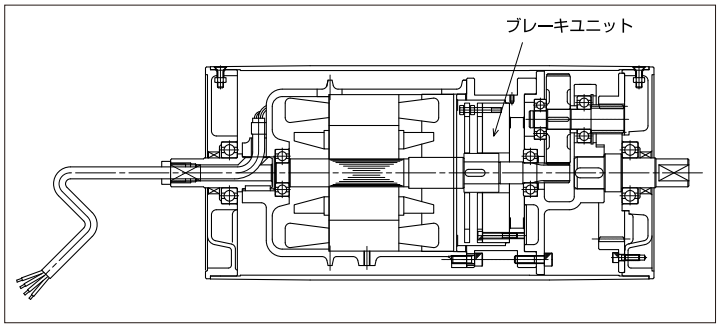

★パワーモジュール外設仕様は、形式の仕様の部分が「C」と表示されます。

[ご注文例]
KMP-C□□□-□C-□□□-□□□-□□ □ □ □

固定　仕様　出力　電源　極数　時間定格　プーリ径　プーリ幅　周連　パイプ・ゴム　電圧　指定別途仕様

★異電圧仕様をご使用の際はパワーモジュール外設型のみとなり、トランスが必要となります。
詳細はP50の配線図をご参照ください。

■構造図（2.2kW3段）

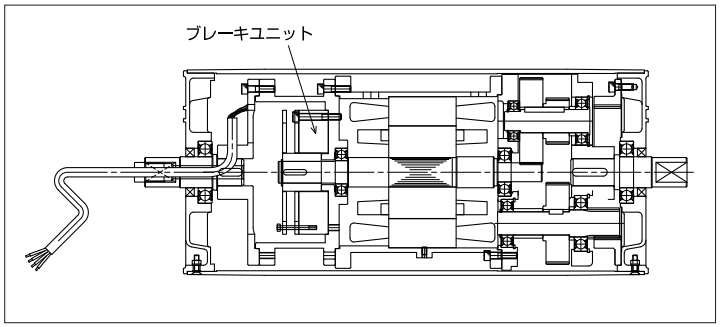

★配線はP50をご参照ください。

★シャフトのカット面には「上」マークのラベルを貼り付けています。
この面を上向きにして、両シャフトを確実に固定してください。
（グリースが流失し、ギヤ寿命の低下及びモータ焼損につながります）

★コンベヤの傾斜角は20度以下にてご使用ください。

★複合機種は別途お問い合わせください。